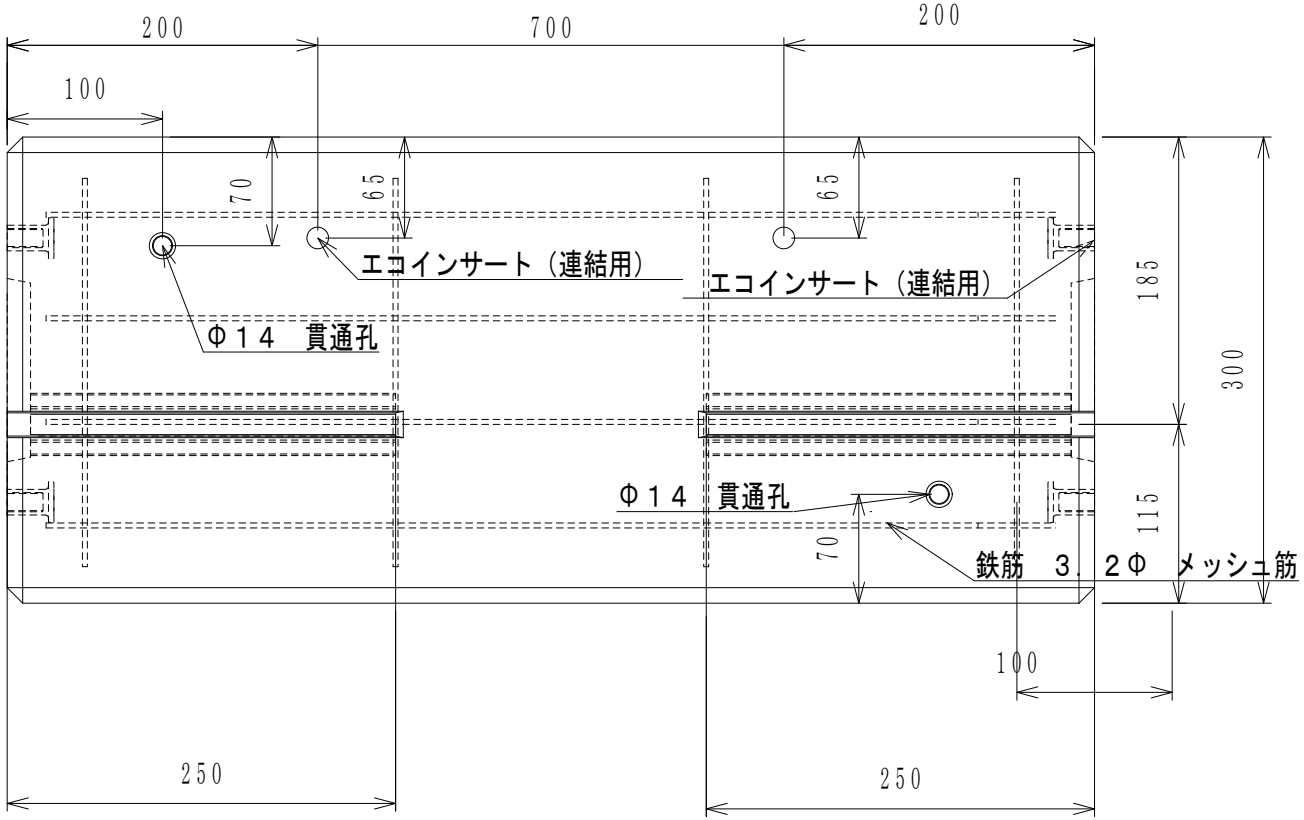

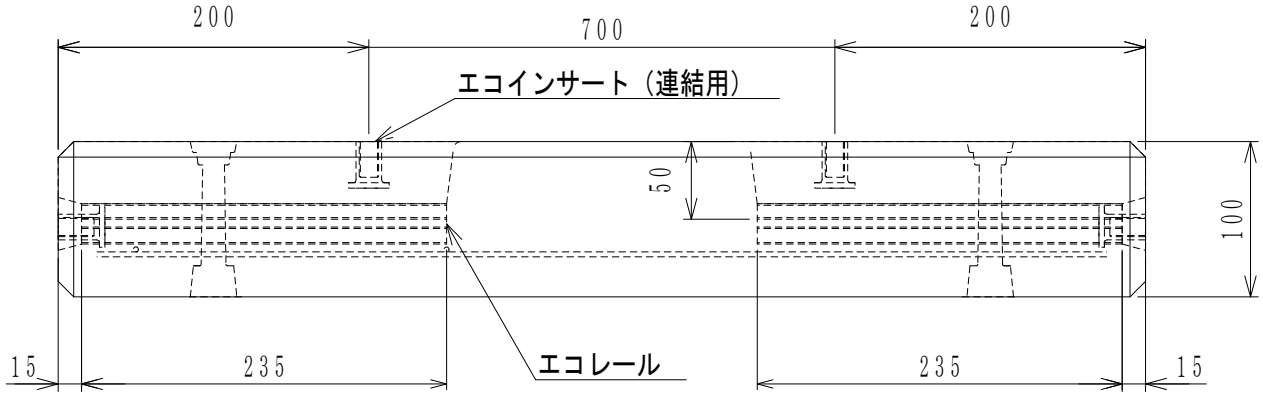

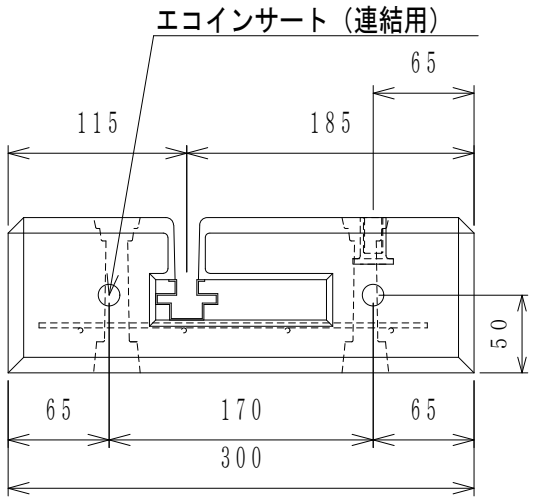

図面	SBASE　700L
名称	製品図　配筋Ａ

㈱　サイコン工業